TFF-Artikel-Nr.: 1-50-42007

Bezeichnung: **Stützrad 150 kg, feuerverzinkt -ALKO-**

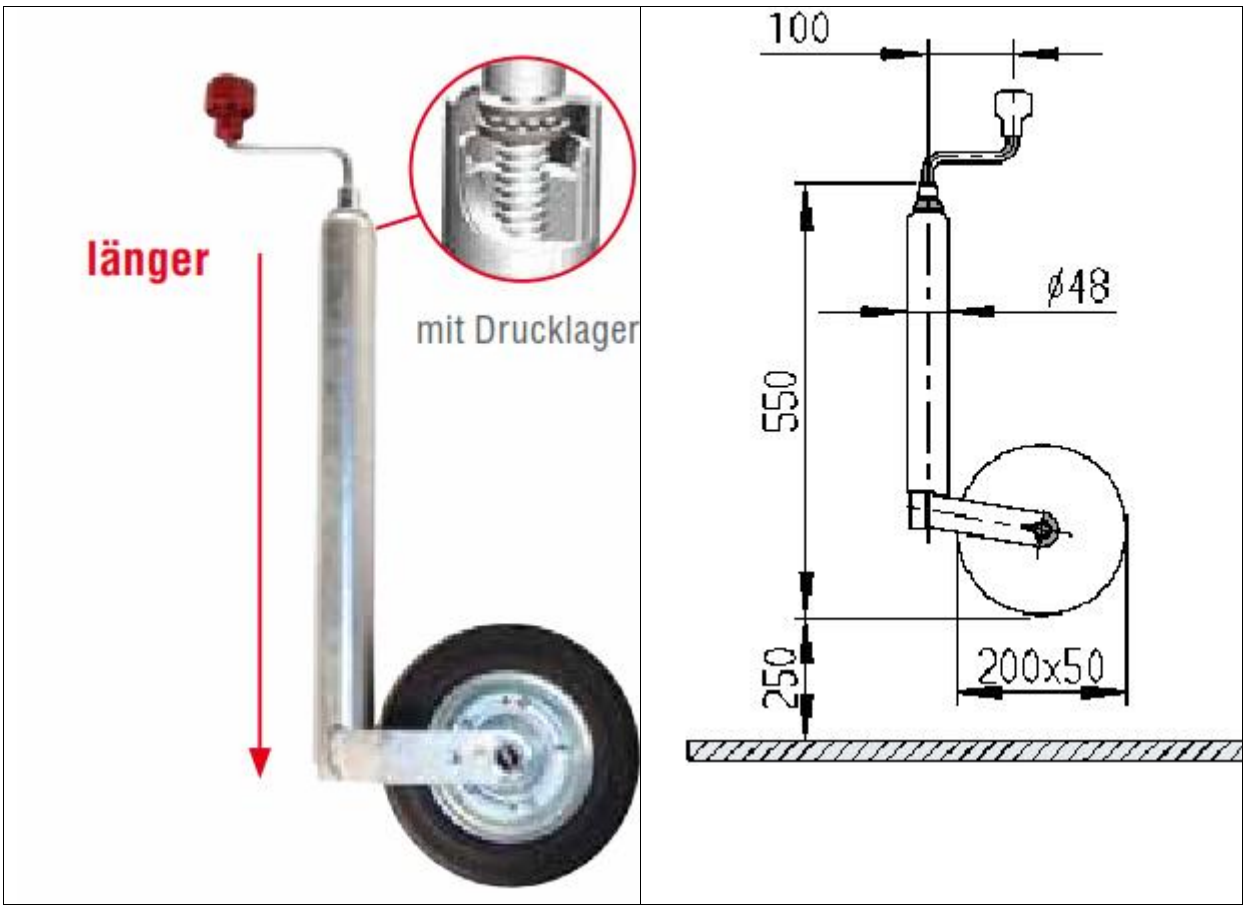

Tragfähigkeit statisch	**max 150 kg**
Tragfähigkeit dynamisch	**max 90 kg**
feuerverzinkt	
Kurbel	**mit Drucklager**
Felge	**Blech**
Rad	**200 x 50 Vollgummi**
Radlager	**Gleitlager**
Gewicht	**5,0 kg**