**TFF-Artikel-Nr.: 1-50-42013**

**Bezeichnung:** **Automatikstützrad extra lang (+100mm), breites Laufrad Flachwinkel-Form Lauffläche - 560 mm Rohrlänge –**

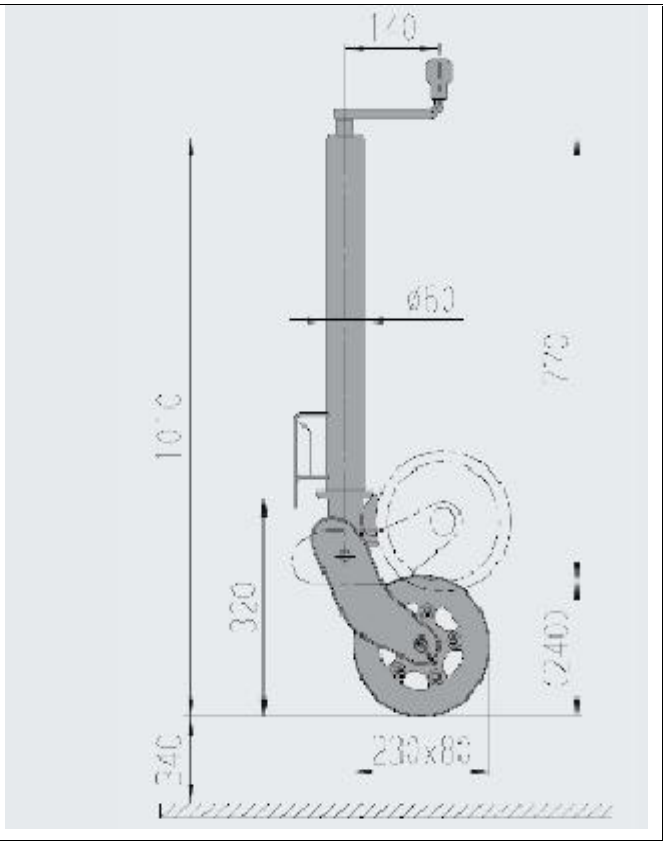


| | |
|---|---|
| **feuerverzinkt** | |
| **Tragfähigkeit statisch** | **max. 500 kg** |
| **Tragfähigkeit dynamisch** | **max. 300 kg** |
| **Felge** | **Stahl** |
| **Rad** | **230 x 80 mm Vollgummi** |
| **Radlager** | **Gleitlager** |
| **Gewicht** | **13,9 kg** |