**TFF-Artikel-Nr.: 1-50-42014**

**Bezeichnung:** **Automatikstützrad 400kg**
**Rad 225x65**
**- 470 mm Rohrlänge –**
**statische Tragfähigkeit 400 kg**
**(verstärktes Rad)**

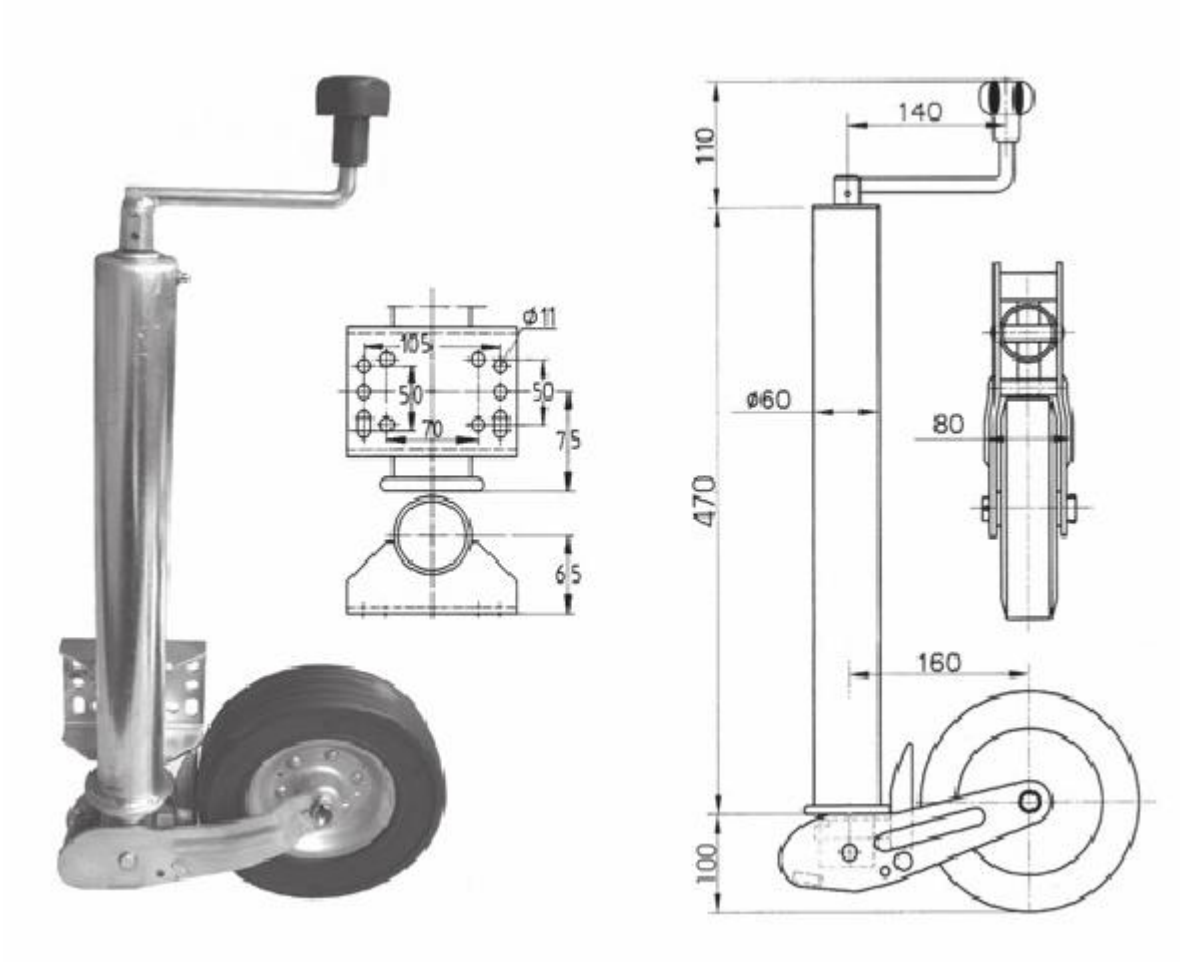


| | |
|---|---|
| **Tragfähigkeit statisch** | **400 kg** |
| **Felge** | **Stahlblech** |
| **Rad** | **Vollgummi** |
| **Radgröße** | **225 x 65 mm** |
| **Außenrohr** | **D= 60 x 4** |
| **Ausdrehlänge** | **235+235 mm** |
| **Gewicht** | **10,2 kg** |