TFF-Artikel-Nr.: 1-50-42020

Bezeichnung: **Stützrad 300kg TF Vollgummirad mit Stahlfelge, Rohr-Durchm.48**

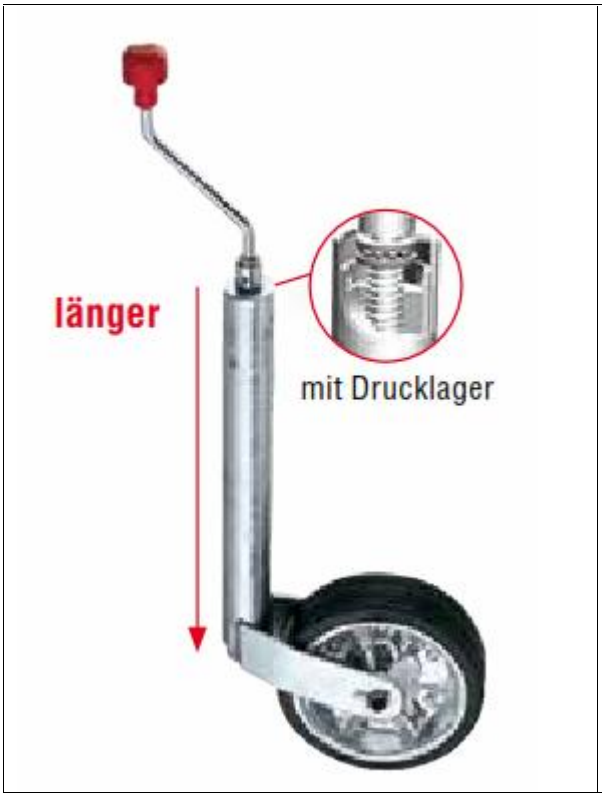

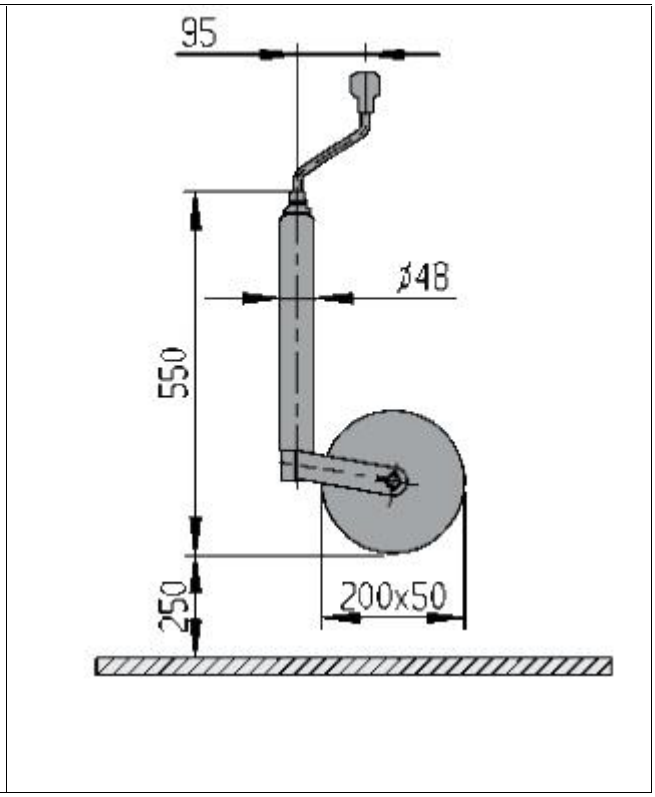

Tragfähigkeit statisch	**max. 300 kg**
Tragfähigkeit dynamisch	**max. 180 kg**
Kurbel	**mit Drucklager**
Felge	**Blech**
Rad	**200 x 50 Vollgummi**
Radlager	**Gleitlager**
Gewicht	**7 kg**