TFF – Artikel - Nr.:

1-50-90719	**Deichsellänge**	**1890 mm**
1-50-90718	**Deichsellänge**	**1410 mm**

Bezeichnung: **AE 101VB kpl. mit Rohr verzinkt, für Bremse 1637/2051**
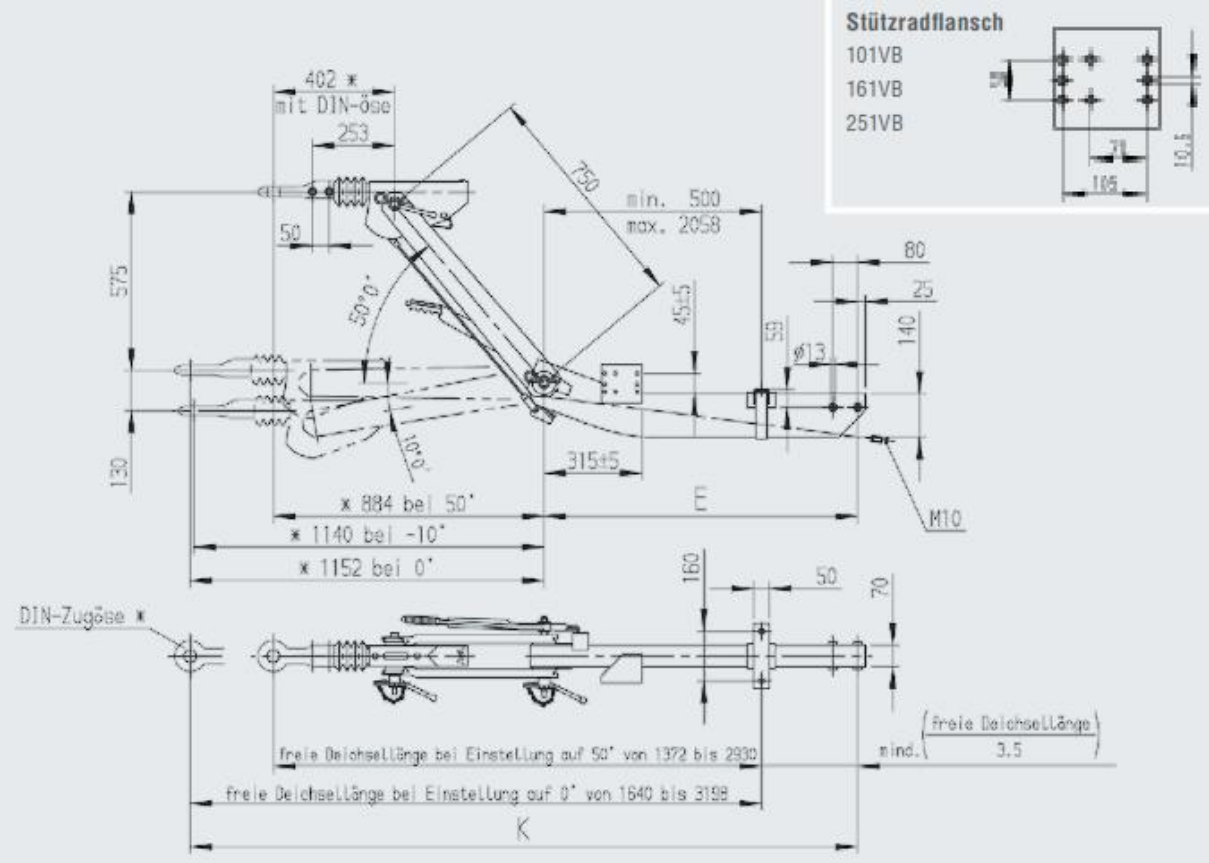
Auflaufeinrichtung höhenverstellbar 500 -1000 kg
zulässige Stützlast: 100 kg
für Radbremse: 1637 / 2051
Umlenkhebel umsteckbar: nein