**TFF – Artikel - Nr.:**
**1-50-90522 Deichsellänge 2850 mm**

**Bezeichnung: AE 251VB-2 kpl. m. Rohr 2850mm verzinkt, für Bremse 2361**
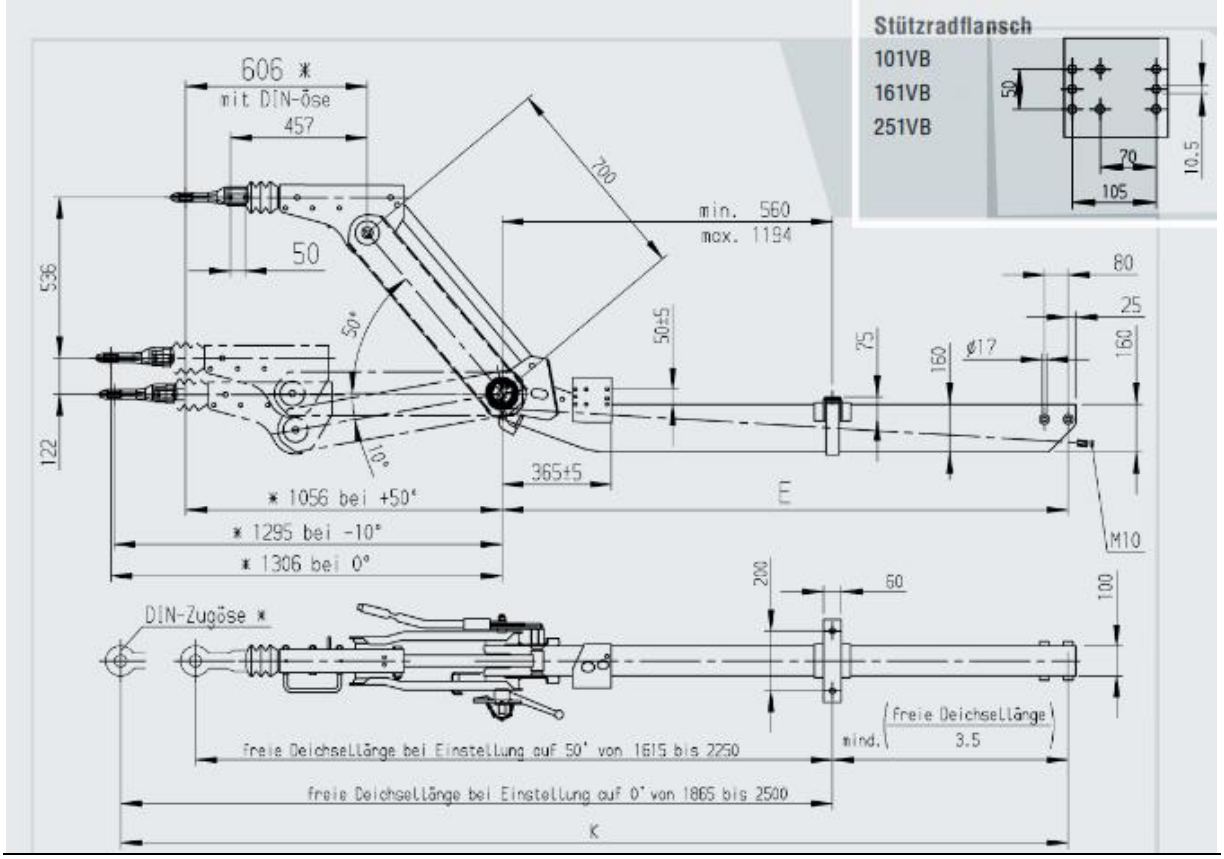
**Auflaufeinrichtung höhenverstellbar 1425 - 2700 kg**
**zulässige Stützlast: 100 kg**
**für Radbremse: 2361**
**Umlenkhebel umsteckbar: ja**