TFF – Artikel - Nr.:

Bezeichnung: **AE 351VB-2 kpl. m. Rohr verzinkt, für Bremse 2051/2381**
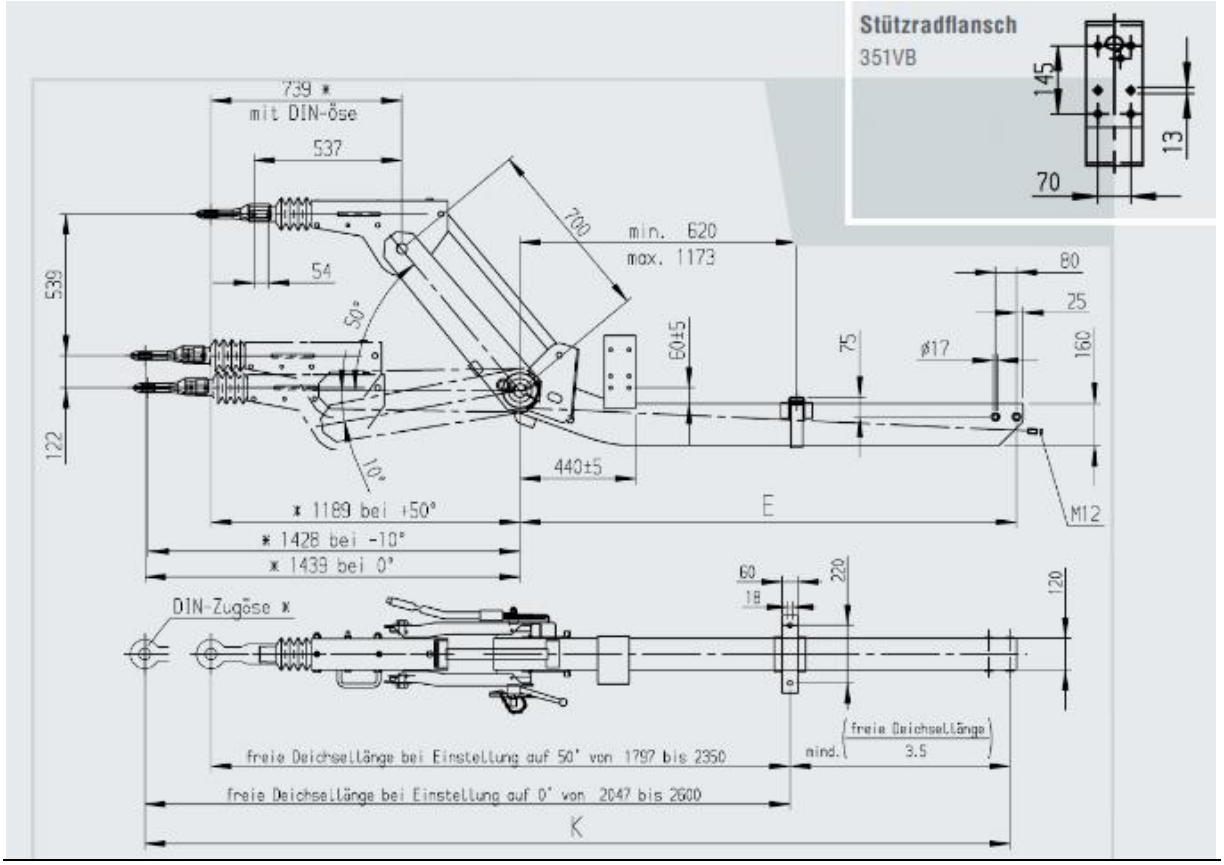
Auflaufeinrichtung höhenverstellbar 2500 - 3500 kg
zulässige Stützlast: 200 kg
für Radbremse: 2051/2381
Umlenkhebel umsteckbar: ja